KYCLOS-IN

modello di design depositato - registered design model

design
Enrico Davide Bona e Elisa Nobile

Kyclos-in è un proiettore orientabile da incasso ideale per la progettazione illuminotecnica di negozi, sale espositive e showroom. Impiega sorgenti luminose **LED COB** di ultima generazione, assicurando eccellenti prestazioni con il massimo risparmio energetico.
E' disponibile in versione a una o due luci, con oppure senza cornice: in questo caso sulla controcassa sono posizionate delle squadrette d'acciaio regolabili per permettere un'installazione **trimless** in controsoffitti o pannellature.
Kyclos-in è la soluzione per un'illuminazione efficiente dall'elevata resa cromatica, unita ad un ottimale comfort visivo.
I corpi illuminanti fuoriescono dal vano incassato con un orientamento di 90° e una rotazione fino a 355°. La versatilità d'orientamento del fascio luminoso permette un'illuminazione d'accento estremamente dinamica, ideale per far risaltare dettagli espositivi e superfici.
La gamma può essere accessoriata con ottiche professionali per fasci luminosi diversi, facilmente sostituibili senza necessità di attrezzi, anche quando l'apparecchio è già installato.
Kyclos-in è parte della famiglia Kyclos, che comprende anche proiettori per binari elettrificati (vedi pag. 14).

Kyclos-in is a recessed tiltable spotlight ideal for shops, exhibition areas and showrooms. It is equipped with **COB-LED** sources of the last generation, achieving excellent results both in terms of lighting performance and of energy saving.
It is available in single or twin-light version, with or without decorative frame: in this case the fitting is provided with adjustable steel accessories for a **trimless** installation in false ceilings and panels.
Kyclos-in is an efficient lighting solution, ensuring high colour rendering and excellent visual comfort.
The heads stick out from the recessed body, and can pivot through 90° and rotate through 355° to point the beam with the highest accuracy, for a flexible and dynamic accent lighting of objects and spaces.
A number of professional optics for different beam angles is available, easy to replace without tools, also when the fitting is already installed.
Kyclos-in is part of the Kyclos range, including also spotslights for electrified tracks (see page 14).

- Corpo illuminante in pressofusione di alluminio verniciato poliestere
  Cornice in acciaio verniciato poliestere (ove prevista)
  Cassa interna in acciaio verniciato nero
  Riflettore in termoplastico metallizzato a specchio o bianco (70°)
  Frontale di chiusura in policarbonato trasparente retroverniciato per ottenere un innovativo effetto brillante, senza viti a vista
  Alimentazione elettronica inclusa
- Indice di resa cromatica: Ra > 85
  Tensione di alimentazione: 220/240V – 50/60Hz

- Body in die-cast aluminium polyester painted
  Frame in polyester painted steel (where applicable)
  Recessed body in steel, painted in black
  Reflector in thermoplastic material, mirror-metallized or white (70°)
  Front closing screen in clear polycarbonate, painted on the rear for a brighter effect, with no visible screws
  Electronic driver included
- Colour rendering index: Ra > 85
  Supply voltage: 220/240V – 50/60Hz

KYCLOS-IN

Con cornice
With frame

Codice / Code	Lampada / Lamp	lumen	Watt	Colour T (K)	Fascio / Beam
527-511	LED	1x5400	1x51	3000	25°
527-521	LED	2x5400	2x51	3000	25°

21
Bianco mat
Mat white

IP20 A++ A+ A

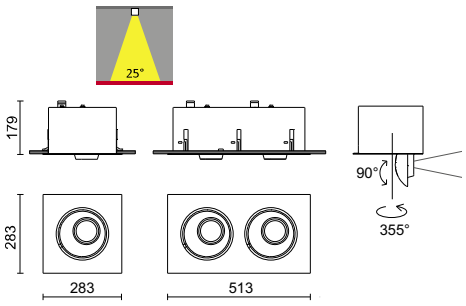

254x264 mm 484x264 mm
4,0 7,5

KYCLOS-TL

Senza cornice
Trimless

Codice / Code	Lampada / Lamp	lumen	Watt	Colour T (K)	Fascio / Beam
528-511	LED	1x5400	1x51	3000	25°
528-521	LED	2x5400	2x51	3000	25°

16
Nero
Black

IP20 A++ A+ A

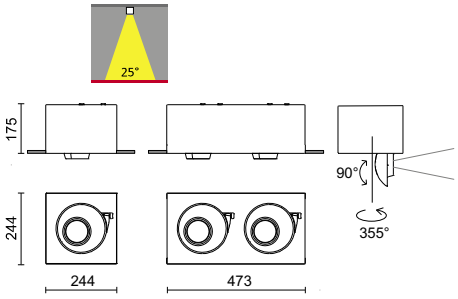

247x247 mm 477x247 mm
3,5 7,5

ACCESSORI
ACCESSORIES

Ottiche professionali in termoplastico metallizzato a specchio o bianco (per 70°)
Professional optic device in thermoplastic mirror metallized or white (for 70°)

Cod	5400 lm
28-3140	25°
28-3142	40°
28-3138	60°
28-3141	70°

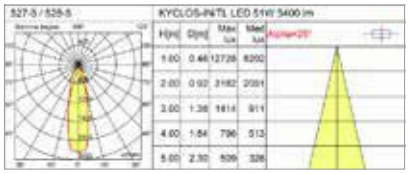

MINIKYCLOS-IN

modello di design depositato - registered design model

design
Enrico Davide Bona e Elisa Nobile

Minikyclos-in è un proiettore orientabile da incasso di piccole dimensioni, progettato per l'impiego di **LED COB** ad alta efficienza di ultima generazione.
Disponibile in versione a una o due luci, con o senza cornice di finitura, **Minikyclos-in** si caratterizza per la pulizia delle linee e per l'equilibrio delle forme, ed è una soluzione ideale per l'illuminazione in vetrine di negozi, sale espositive, showroom. La sua particolare struttura a filo soffitto ne riduce l'impatto visivo e dona personalità negli allestimenti.
Il gruppo ottico è ruotabile fino a 355° con un'inclinazione di +/- 45° per un'ampia flessibilità di utilizzo.
Può essere accessoriato con ottiche professionali per fasci luminosi diversi, facilmente sostituibili senza necessità di attrezzi, anche quando l'apparecchio è già installato.
Minikyclos è anche proiettore per binari elettrificati (vedi pag. 19).

Minikyclos-in is a recessed spotlight, tiltable and very compact in size, specifically designed to be equipped with high-efficiency **COB-LEDs** of last generation.
Available in single or twin-light version, **Minikyclos-in** excels in design by virtue of its clean lines and well balanced shapes, and it is the right solution in applications such as shop-windows, exhibitions, showrooms. Thanks to its installation flush in ceilings, it shows a reduced visual impact, providing an illumination full of personality.
The head can pivot through +/- 45° and rotate through up to 355° to point the light beam with the highest accuracy and flexibility.
A number of professional optics for different beam angles is available, easy to replace without tools, also in case of already installed luminaires.
Minikyclos is also a spotlight for electrified tracks (see page 19).

- Corpo illuminante in pressofusione di alluminio verniciato poliestere
  Cornice in acciaio verniciato poliestere (ove prevista)
  Cassa interna in acciaio verniciato nero
  Riflettore in termoplastico metallizzato a specchio
  Frontale di chiusura in policarbonato trasparente retroverniciato per un effetto brillante
  Alimentazione elettronica inclusa
- Indice di resa cromatica: Ra > 85
  Tensione di alimentazione:
  220/240V – 50/60Hz

- Body in die-cast aluminium polyester painted
  Frame in steel, polyester painted (where applicable)
  Recessed body in steel, painted in black
  Reflector in thermoplastic material, mirror-metallized
  Front closing screen in clear polycarbonate, painted on the rear for a brighter effect, with no visible screws
  Electronic driver included
- Colour rendering index: Ra > 85
  Supply voltage: 220/240V – 50/60Hz

MINIKYCLOS-IN

Con cornice
With frame

Codice / Code	Lampada / Lamp	lumen	Watt	Colour T (K)	Fascio / Beam
529-311	LED	1x3000	1x24	3000	25°
529-321	LED	2x3000	2x24	3000	25°

21
Bianco mat
Mat white

IP20 A++ A+ A

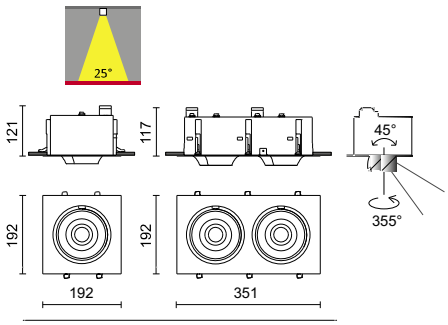

163x173 mm 323x173 mm
1,7 3,0

MINIKYCLOS-TL

Senza cornice
Trimless

Codice / Code	Lampada / Lamp	lumen	Watt	Colour T (K)	Fascio / Beam
530-311	LED	1x3000	1x24	3000	25°
530-321	LED	2x3000	2x24	3000	25°

16
Nero
Black

IP20 A++ A+ A

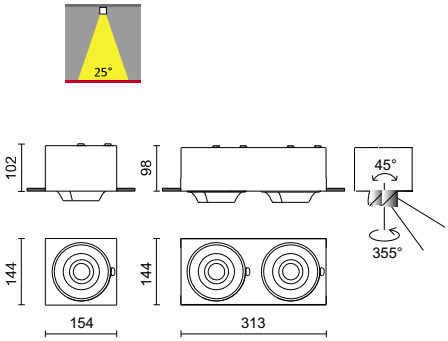

157x147 mm 316x147 mm
1,5 2,5

ACCESSORI
ACCESSORIES

Ottiche professionali in termoplastico metallizzato a specchio o bianco (per 70°)
Professional optic device in thermoplastic mirror metallized or white (for 70°)
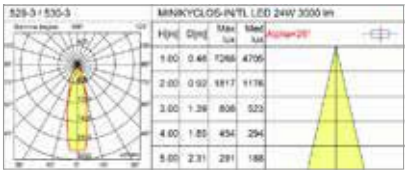
Cod	3000 lm
28-3140	25°
28-3142	40°
28-3138	60°
28-3141	70°